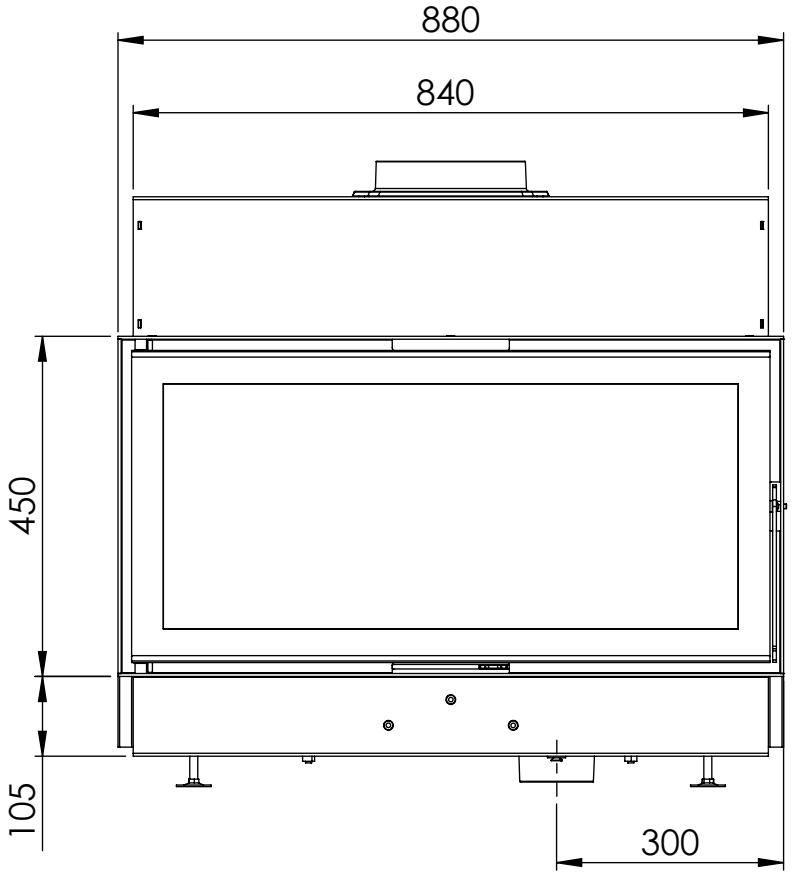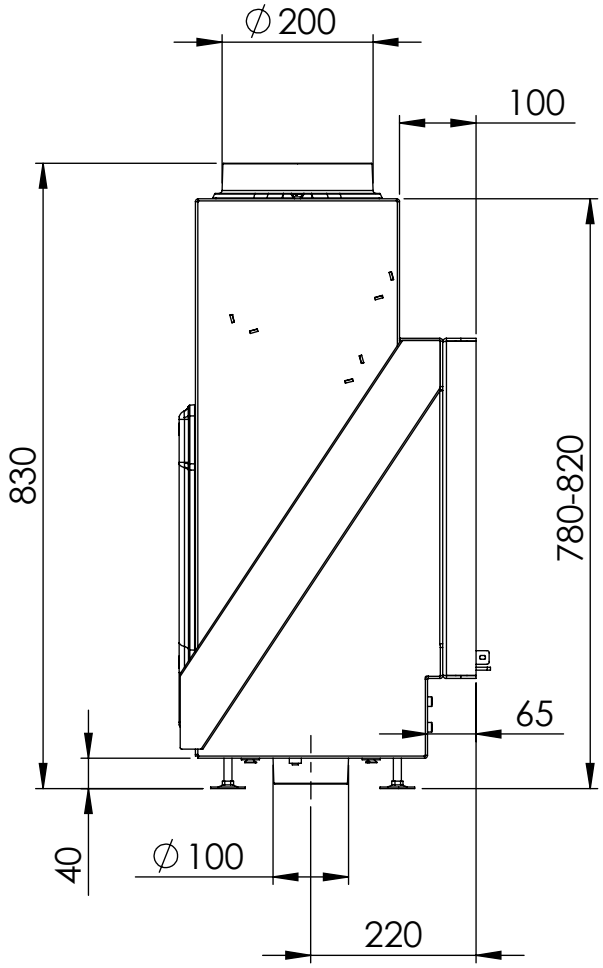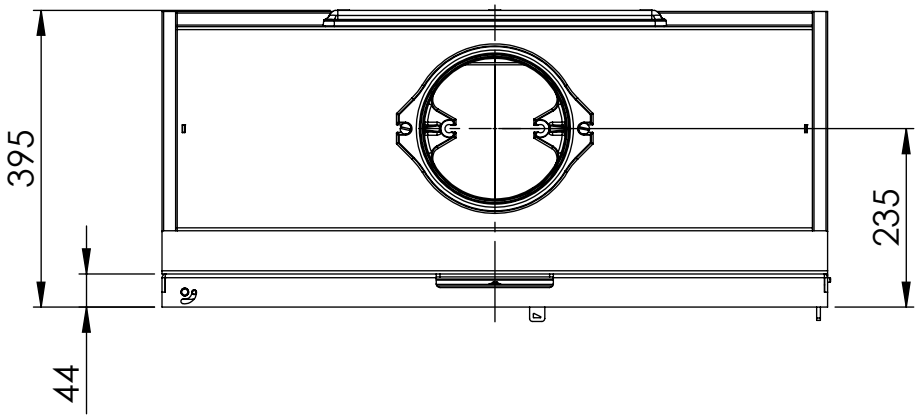VISTA 90