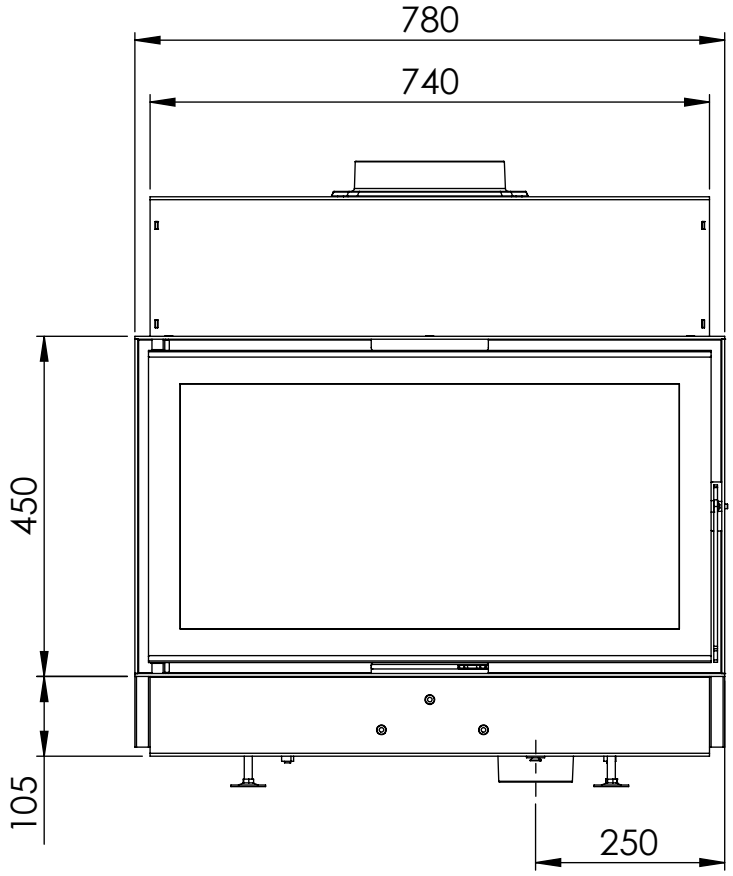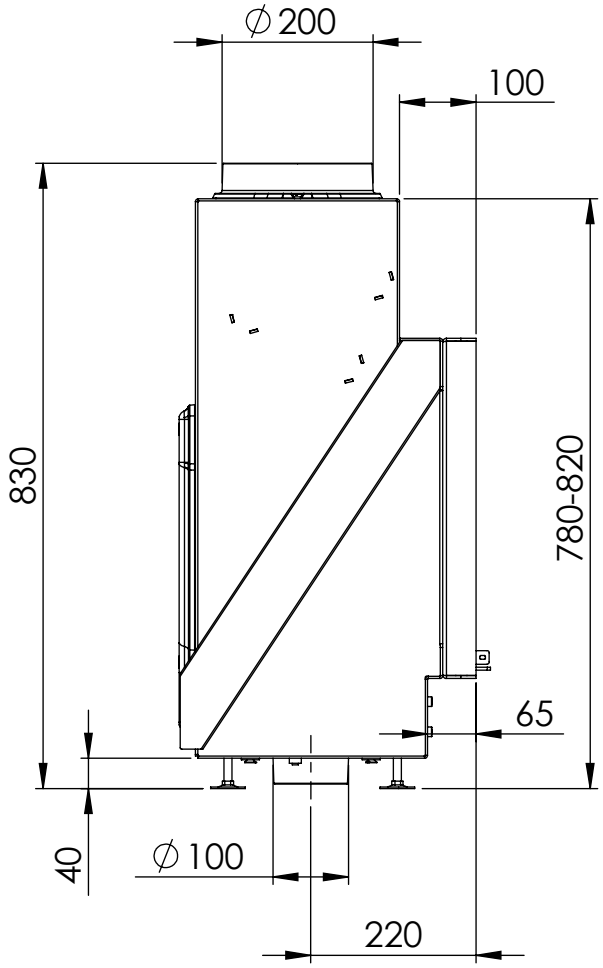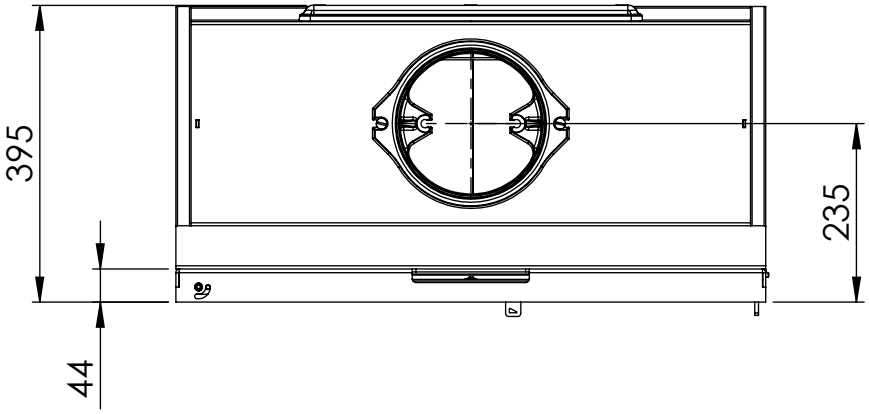VISTA 80