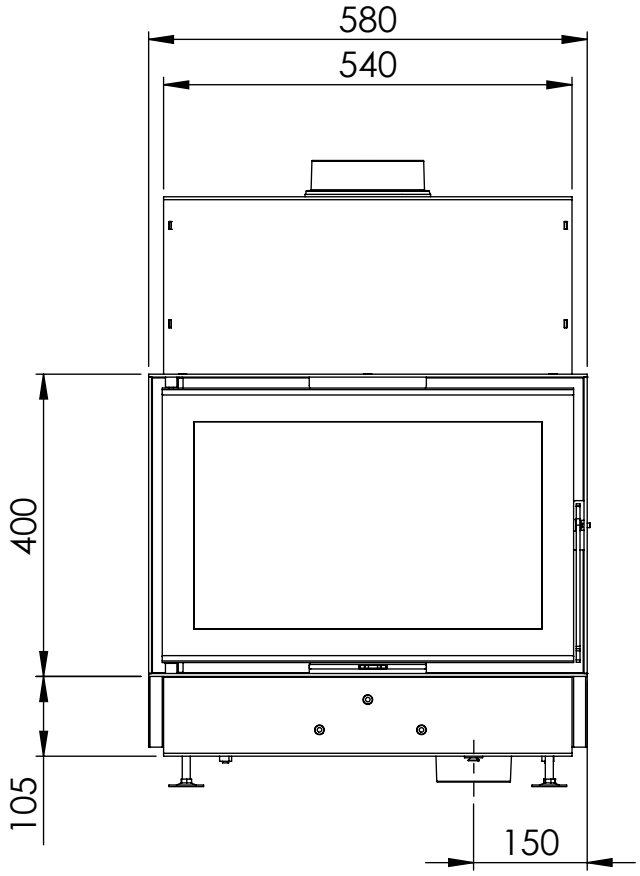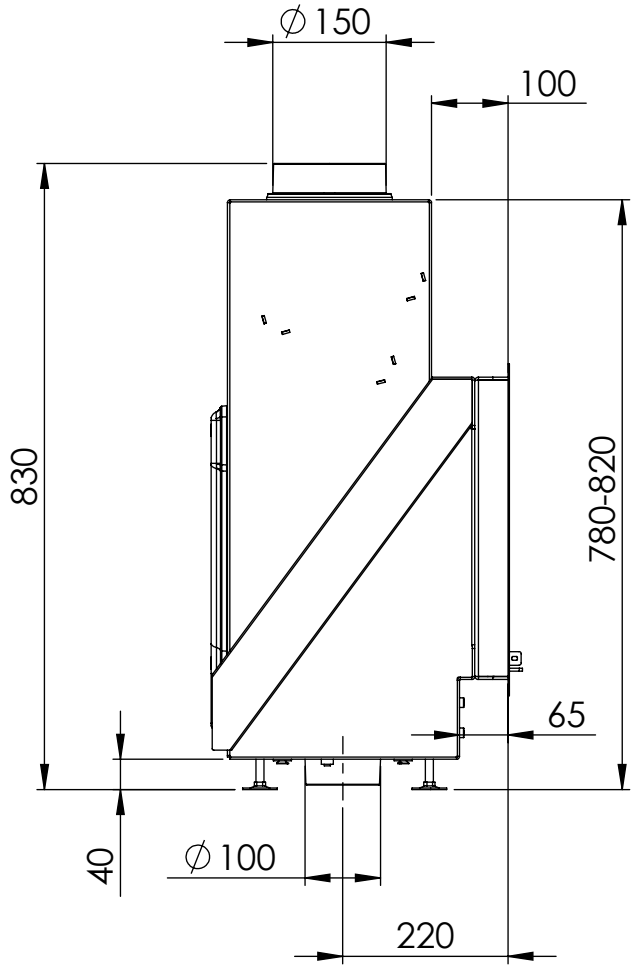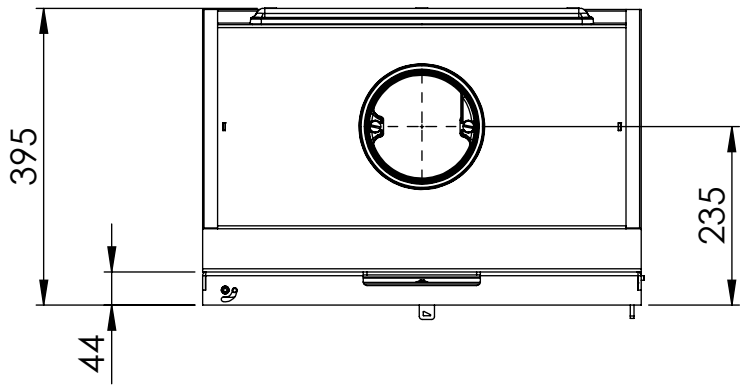VISTA 60