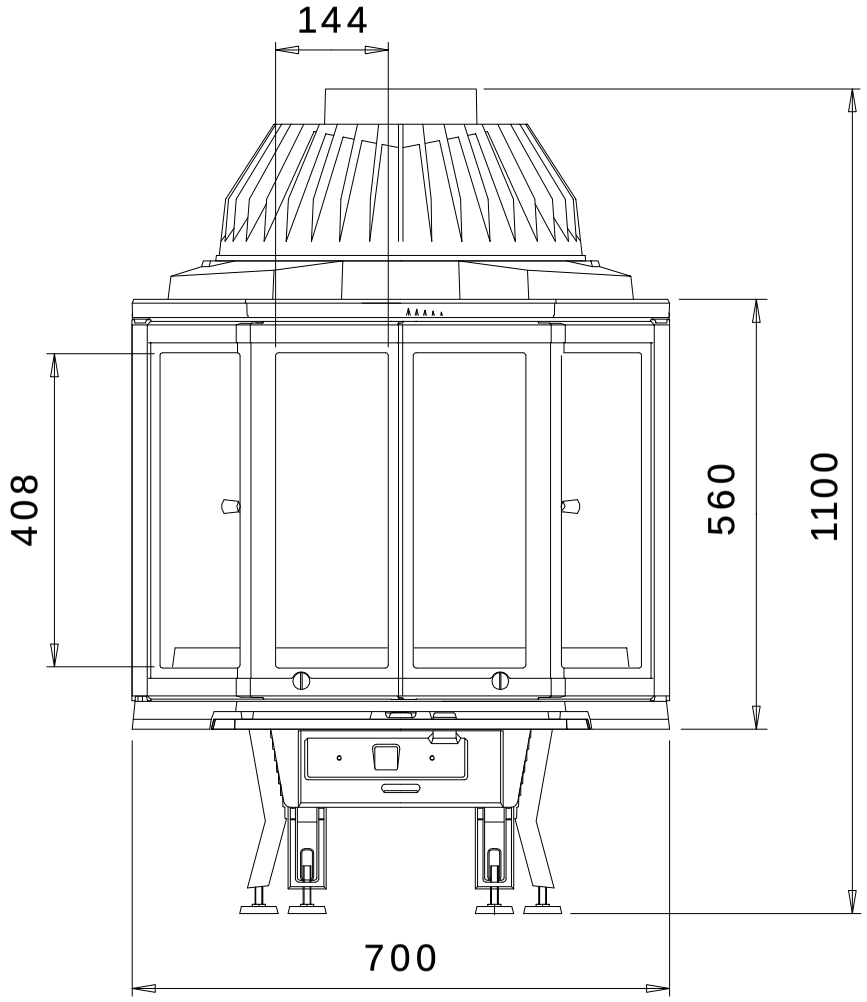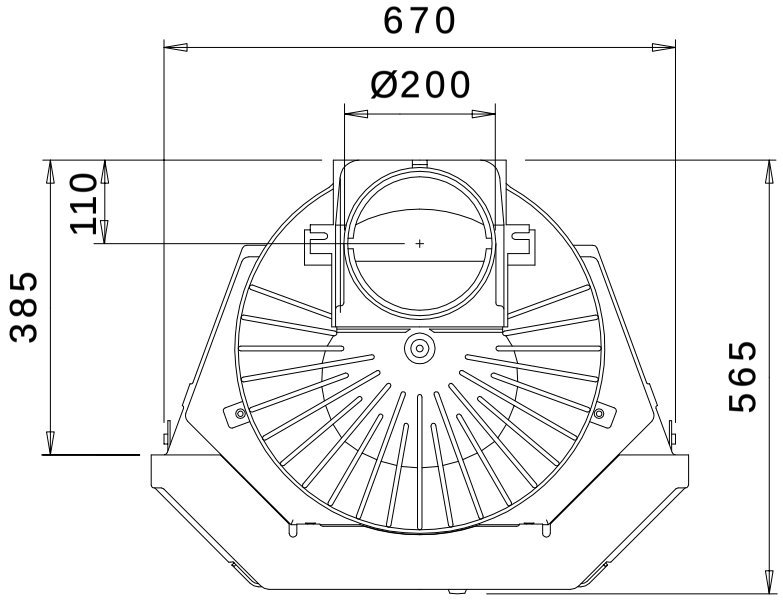2900GL