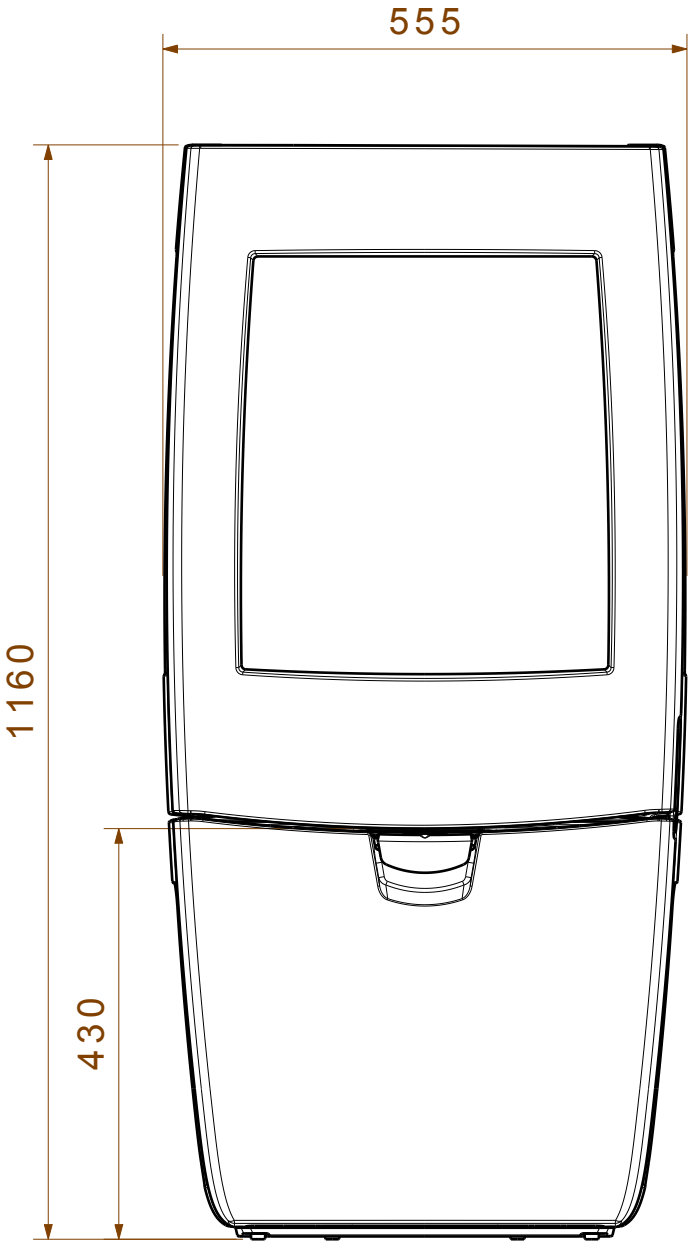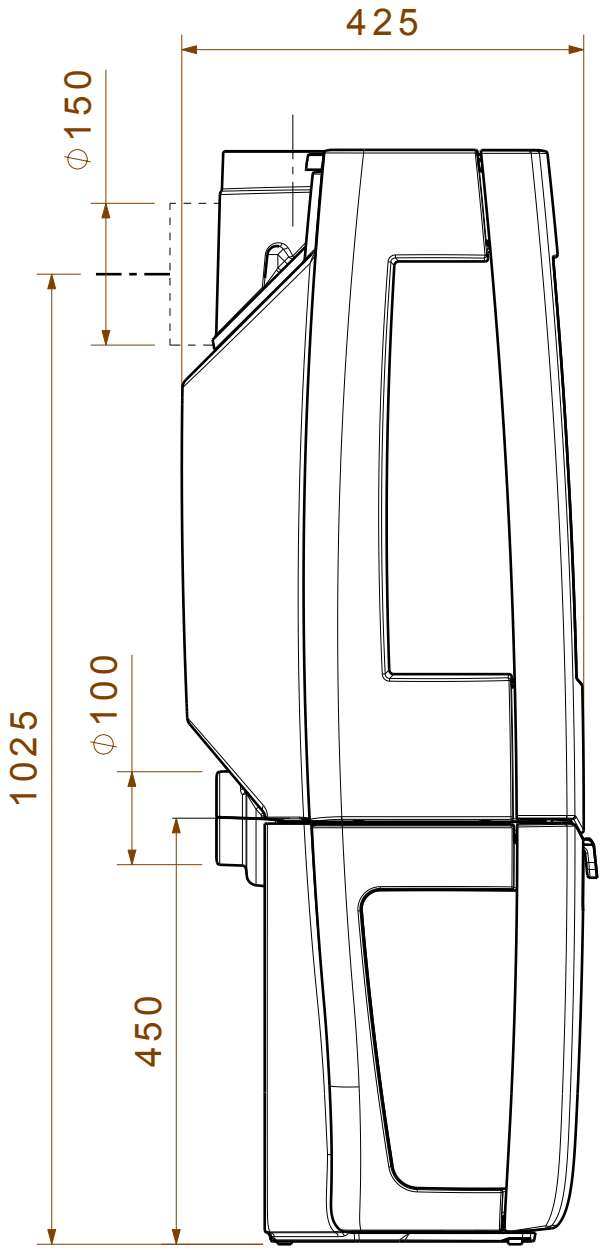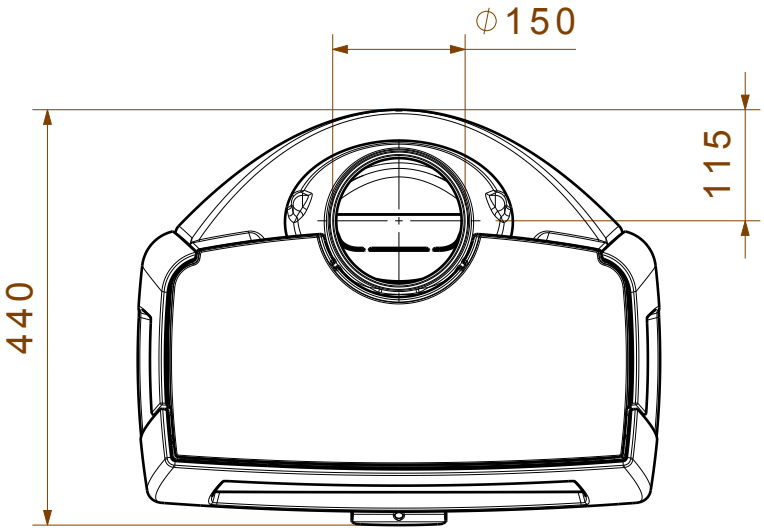SENSE 403