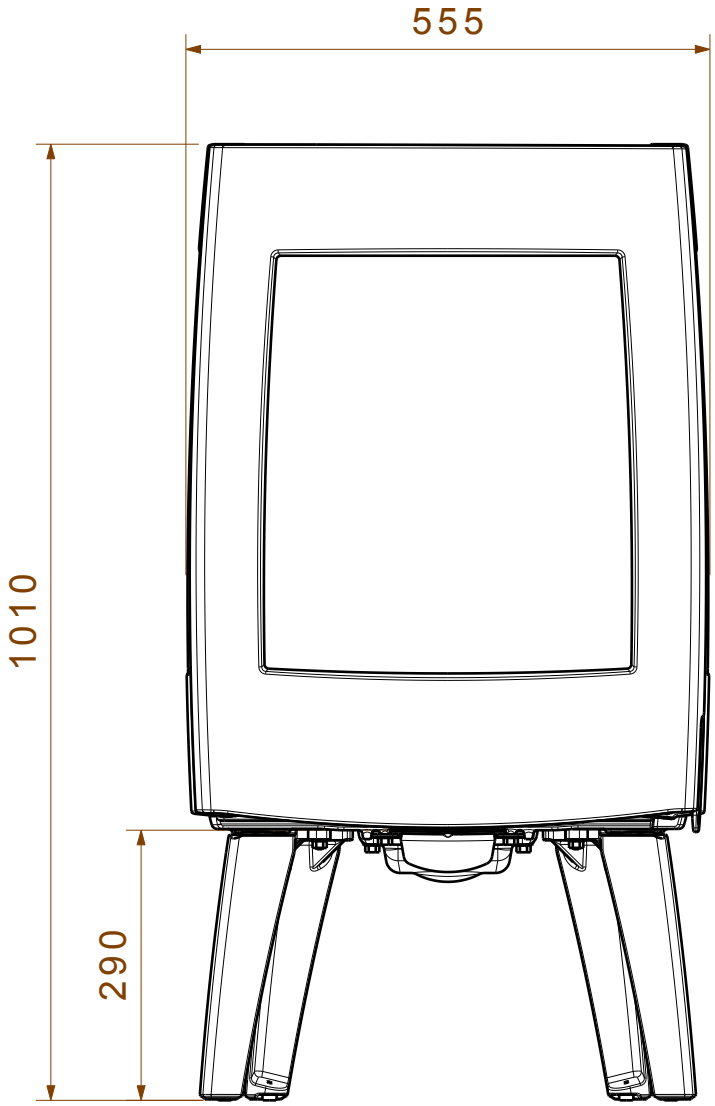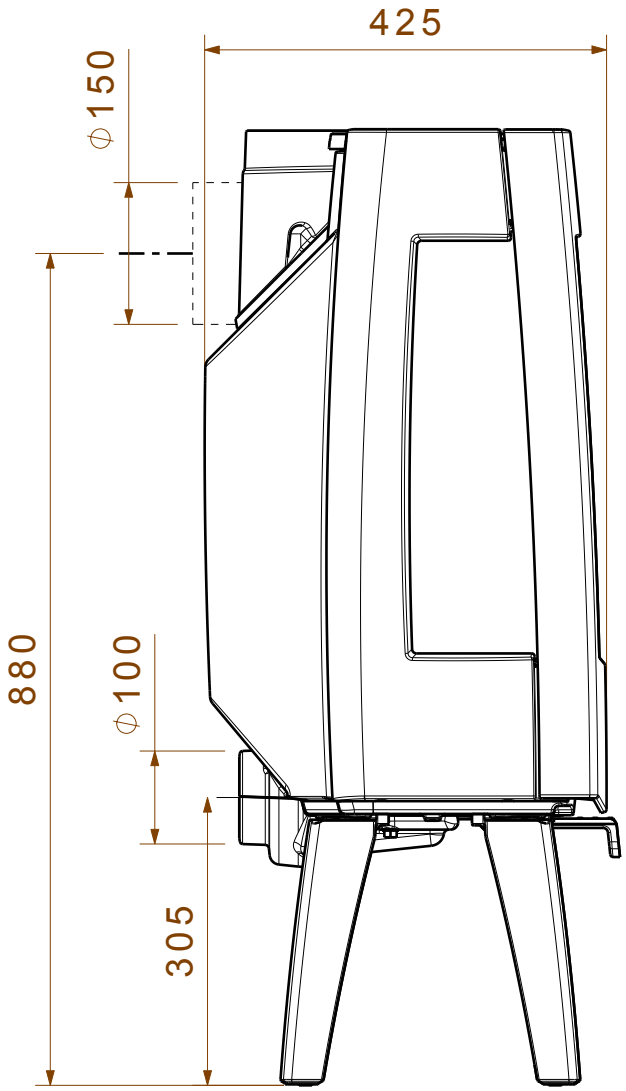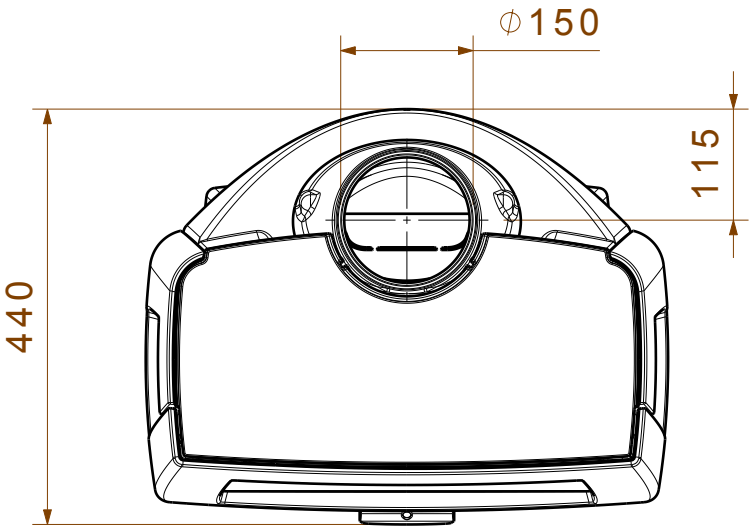SENSE 303