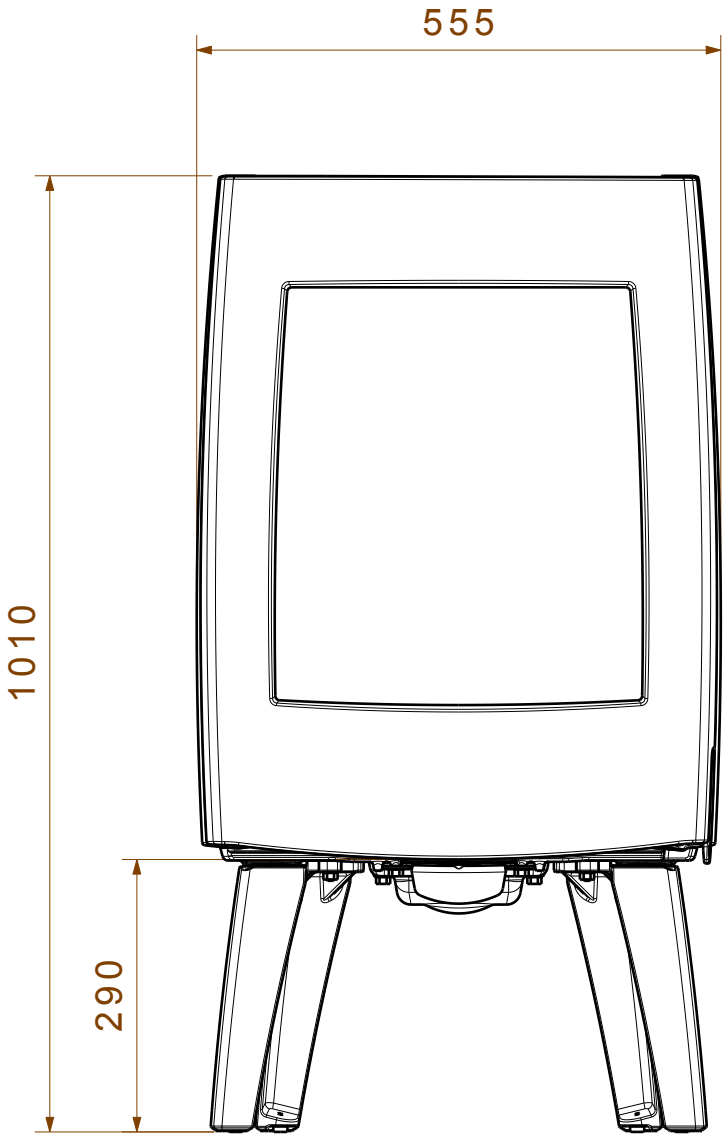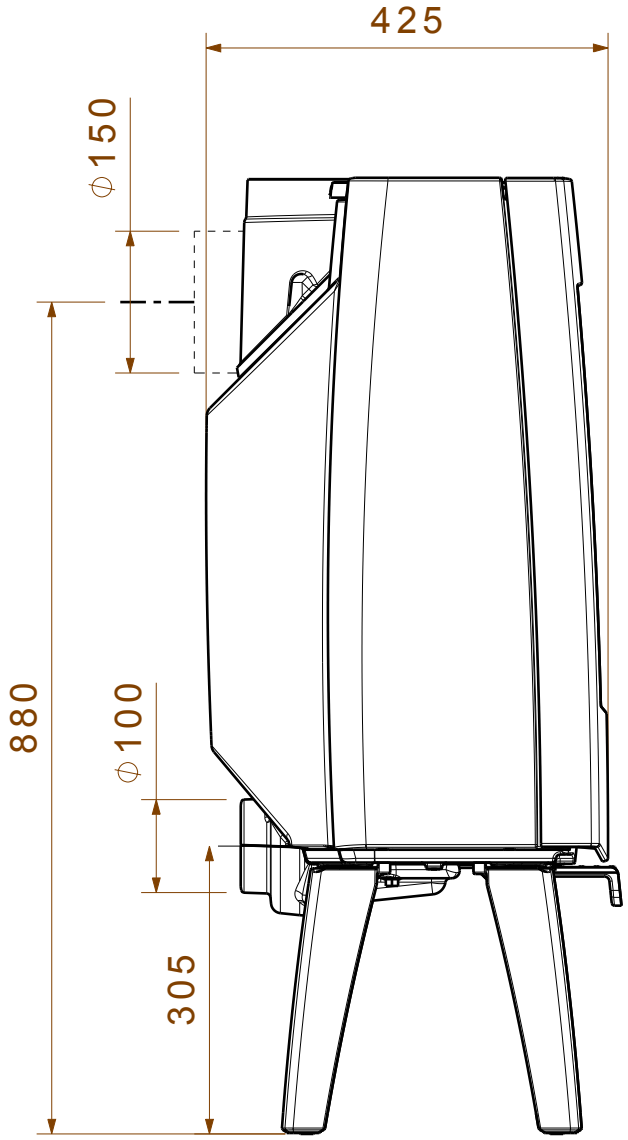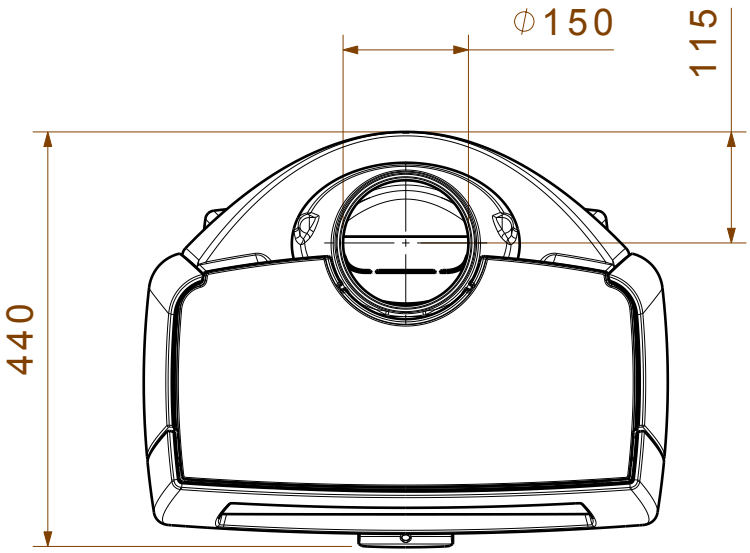SENSE 300