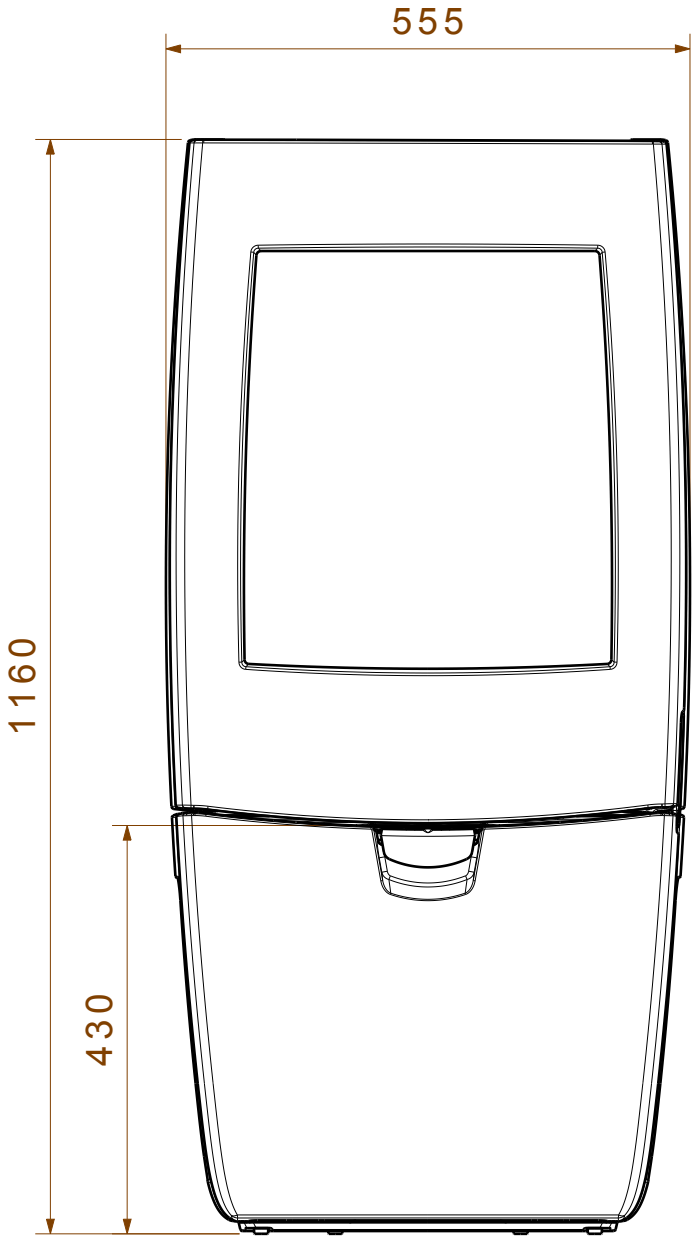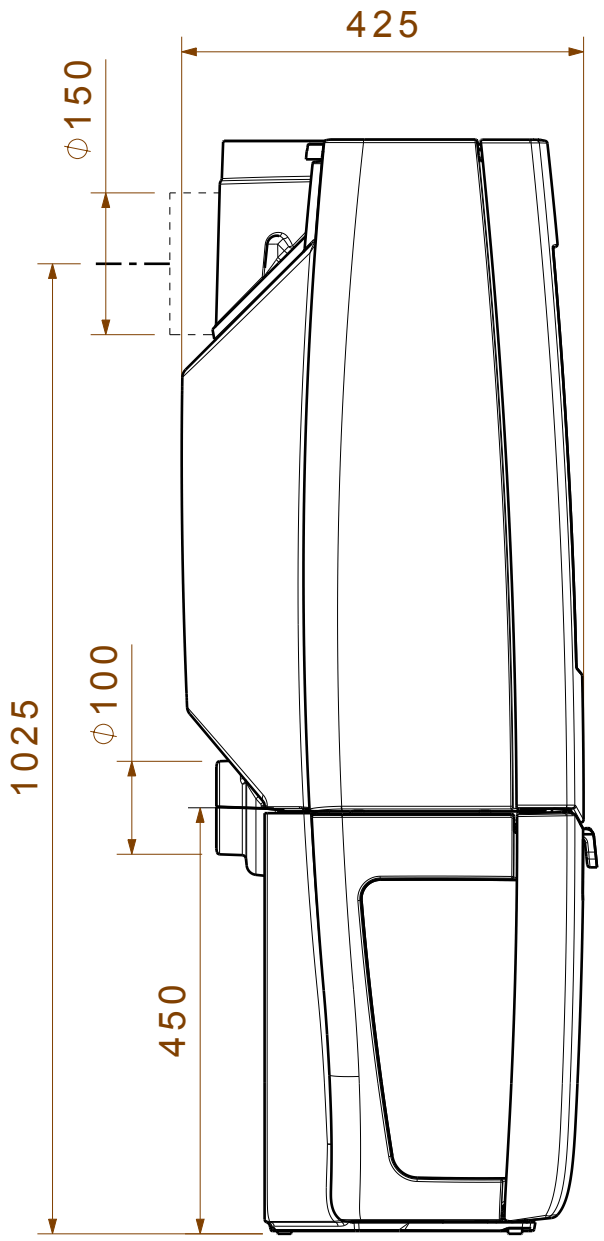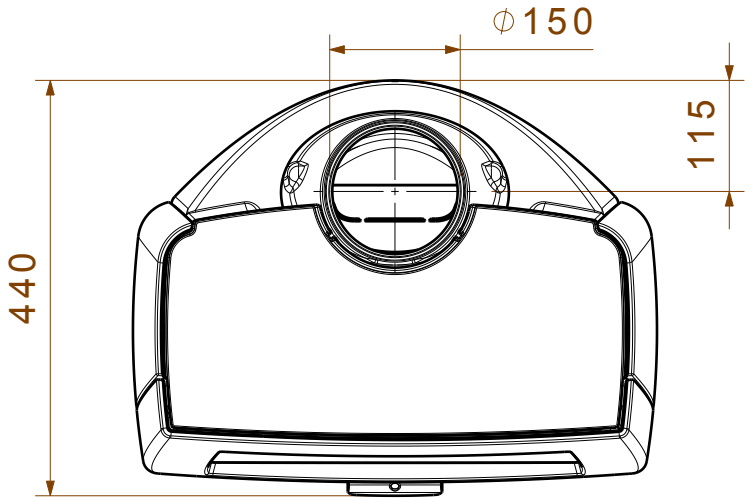SENSE 400