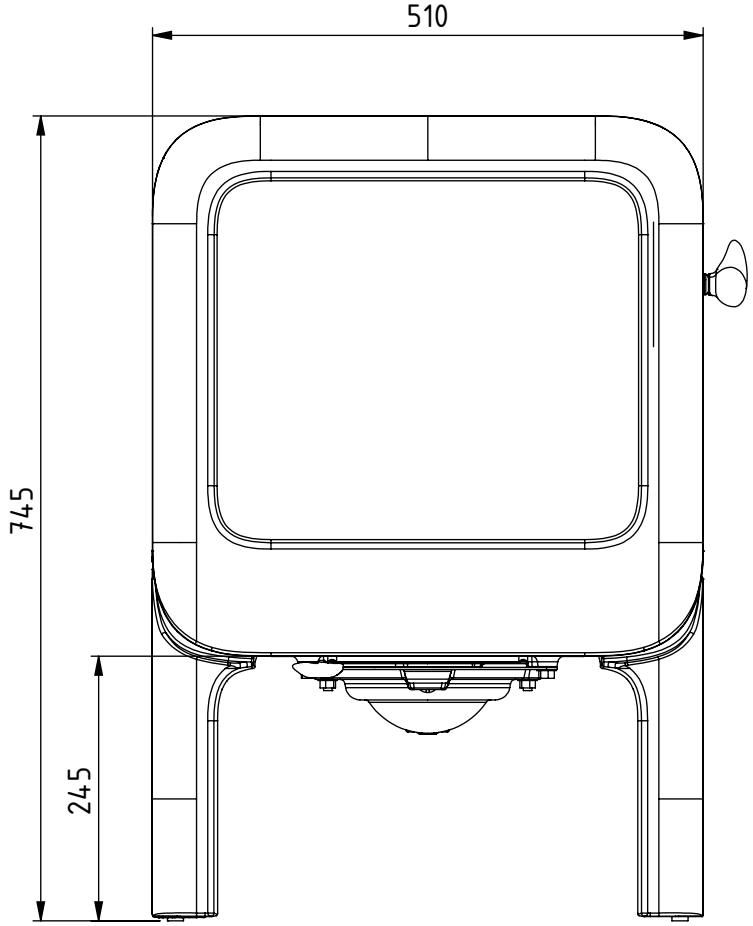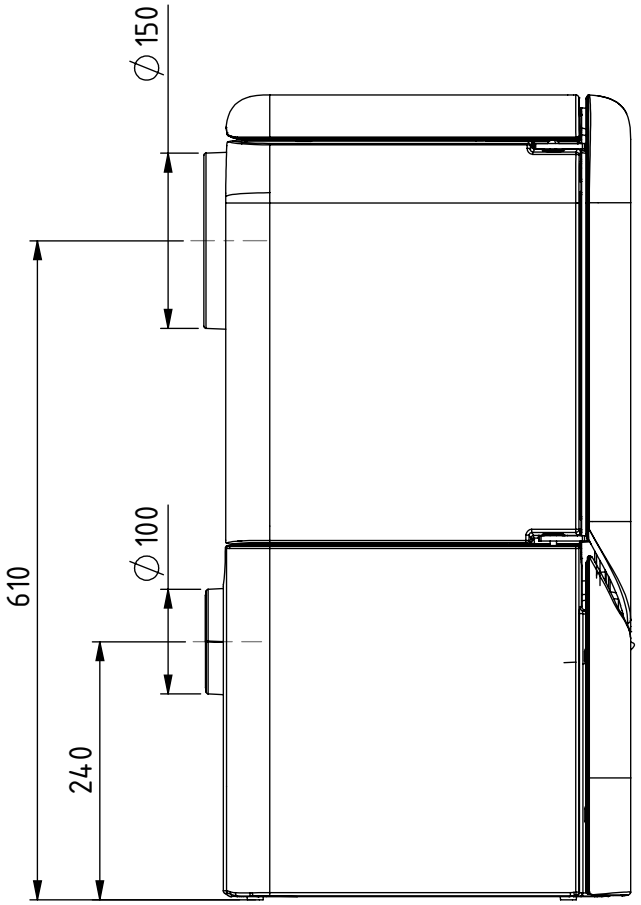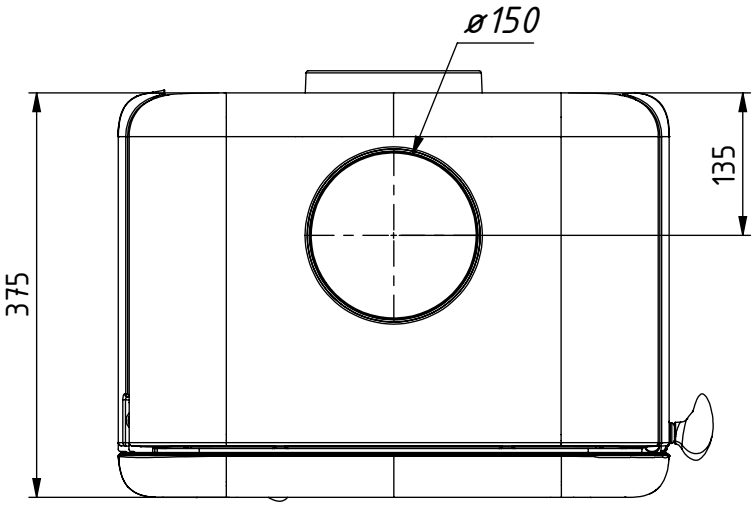ROCK 350 TB