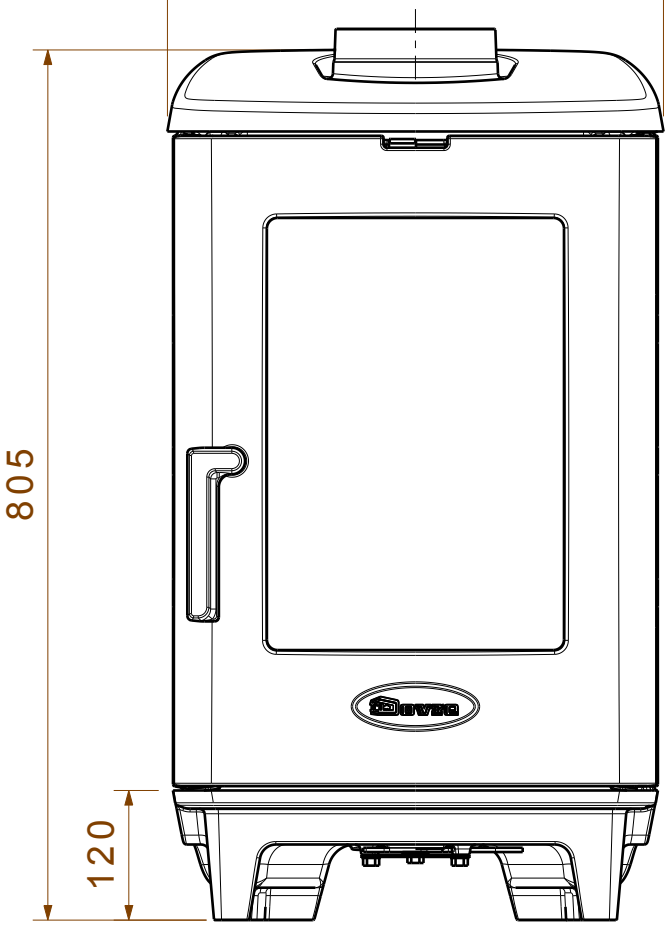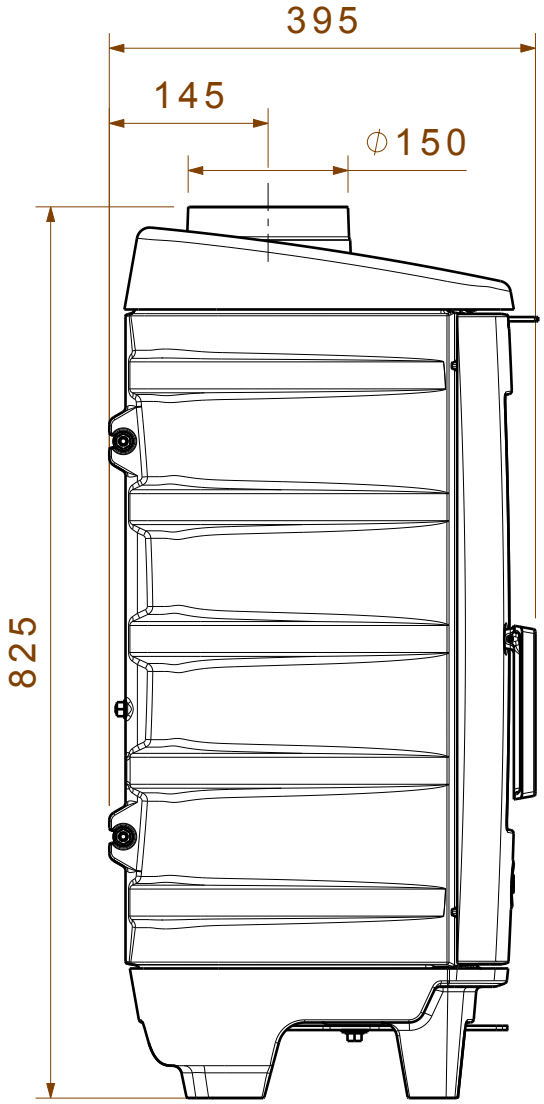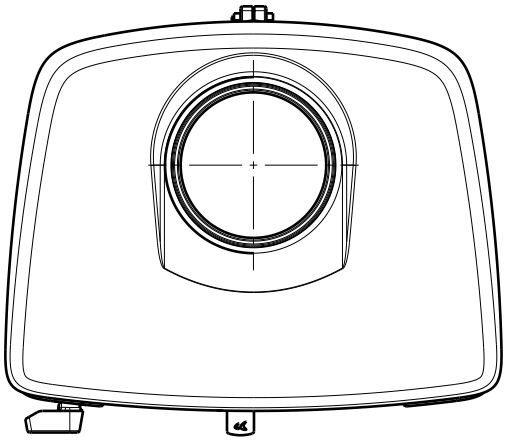Brut