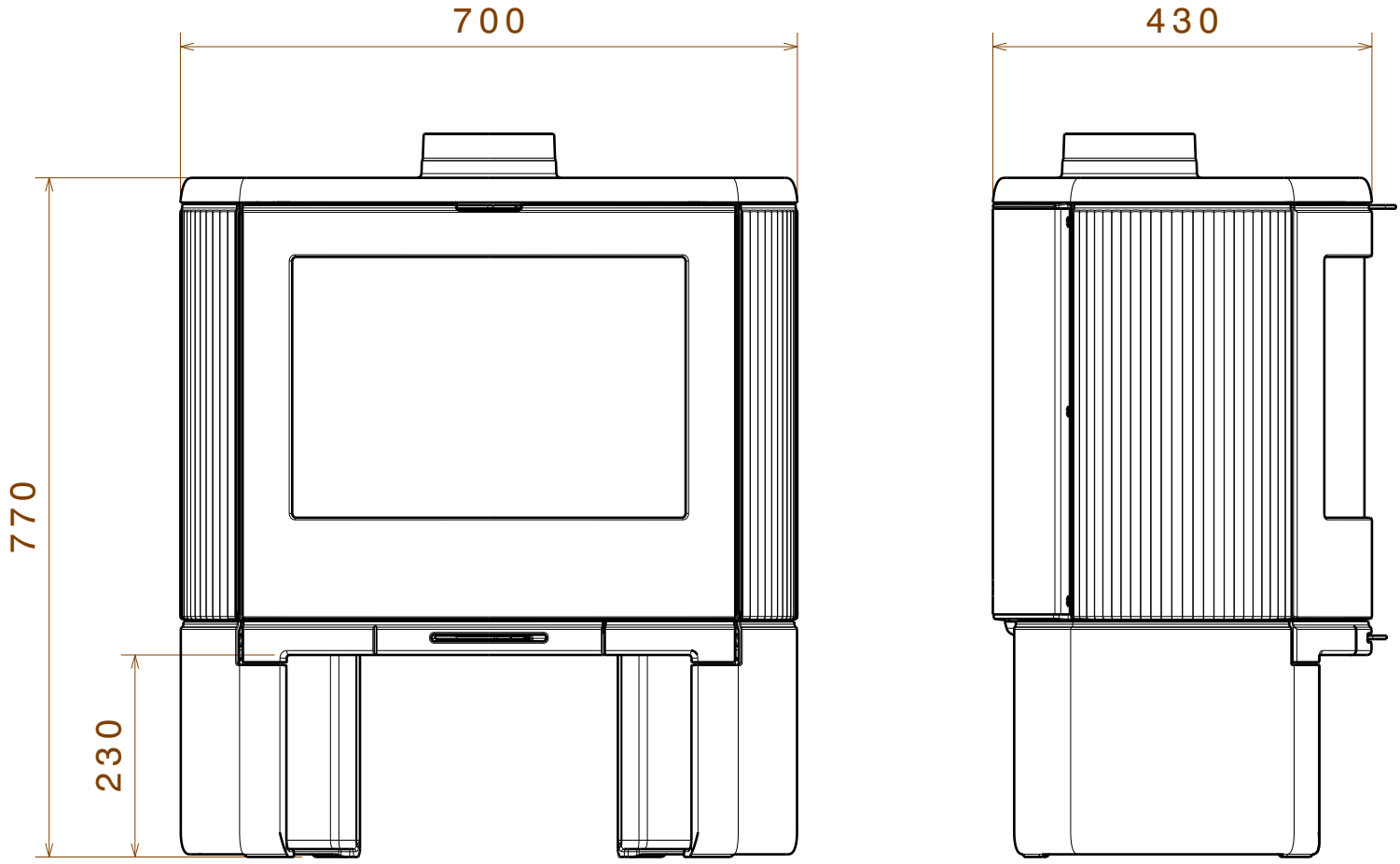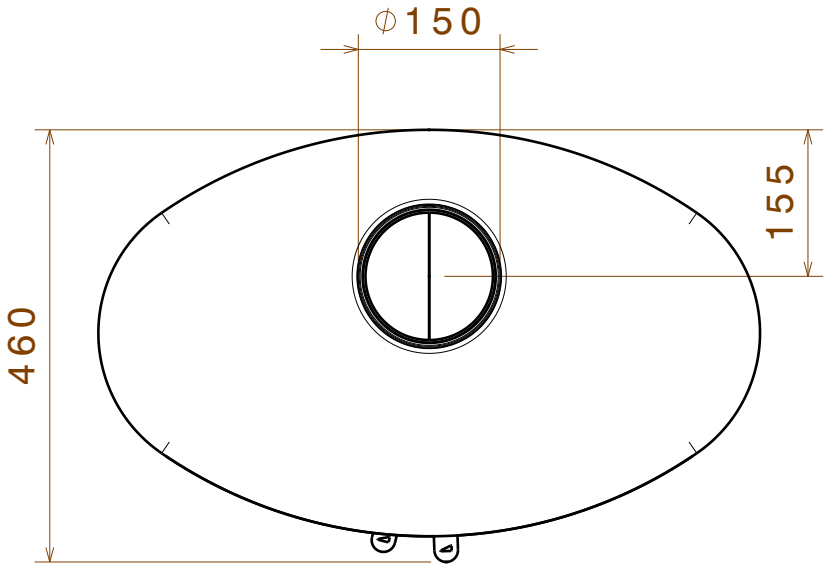BOW DOVRE