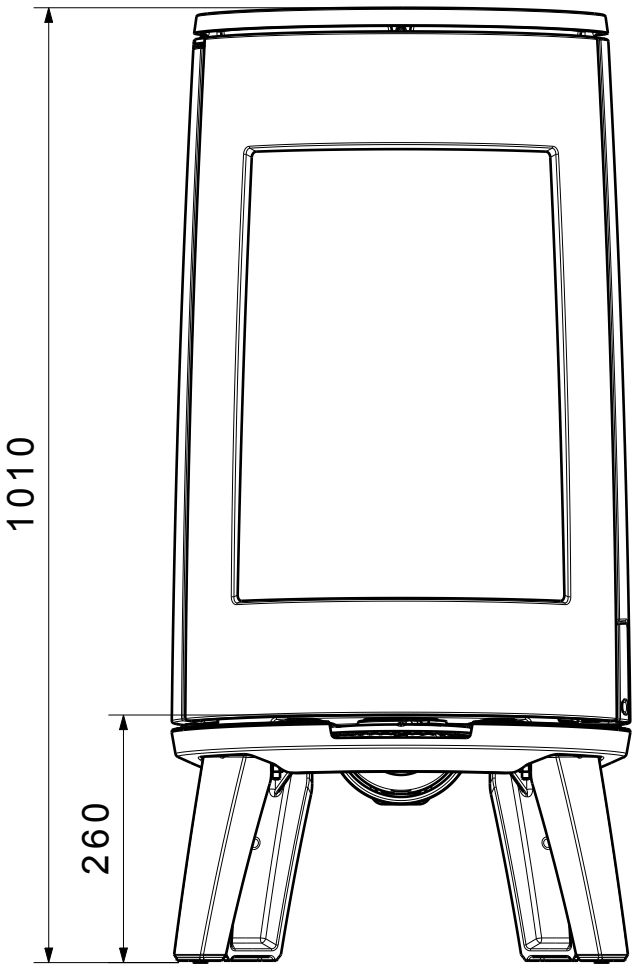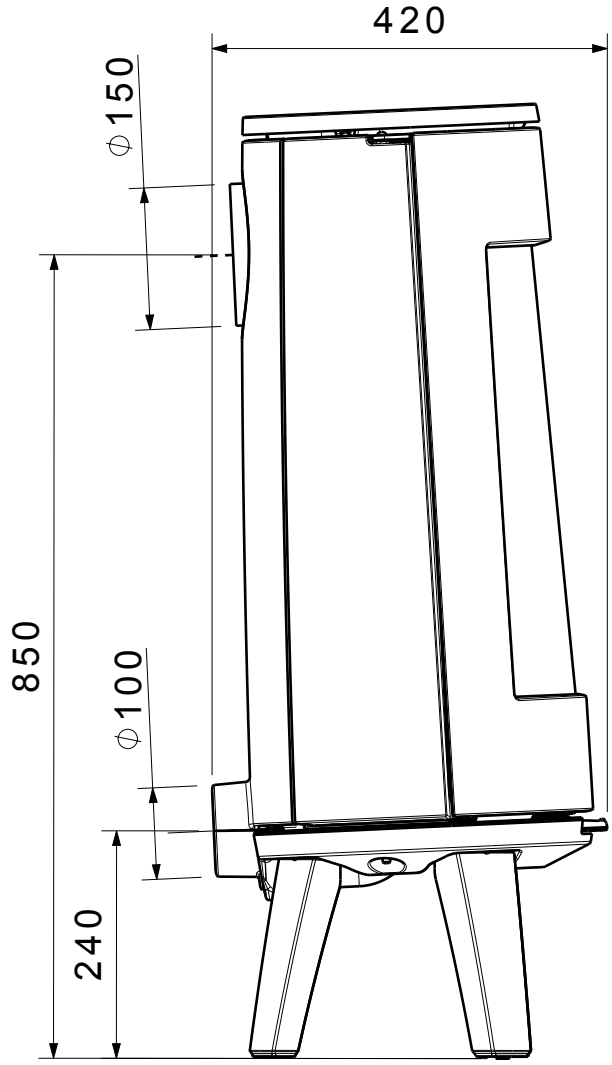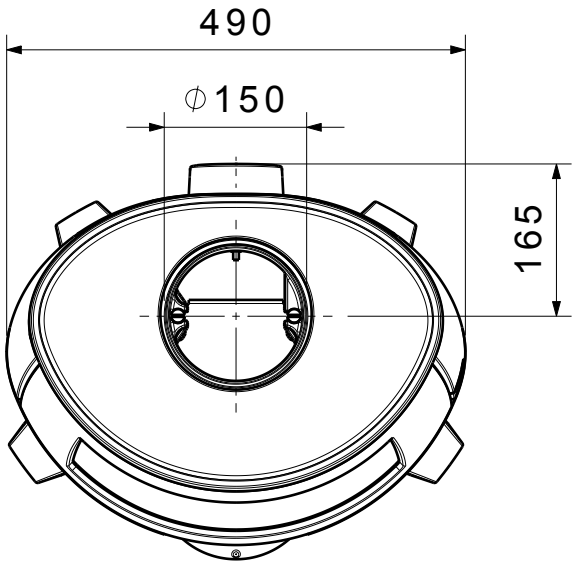Bold 300