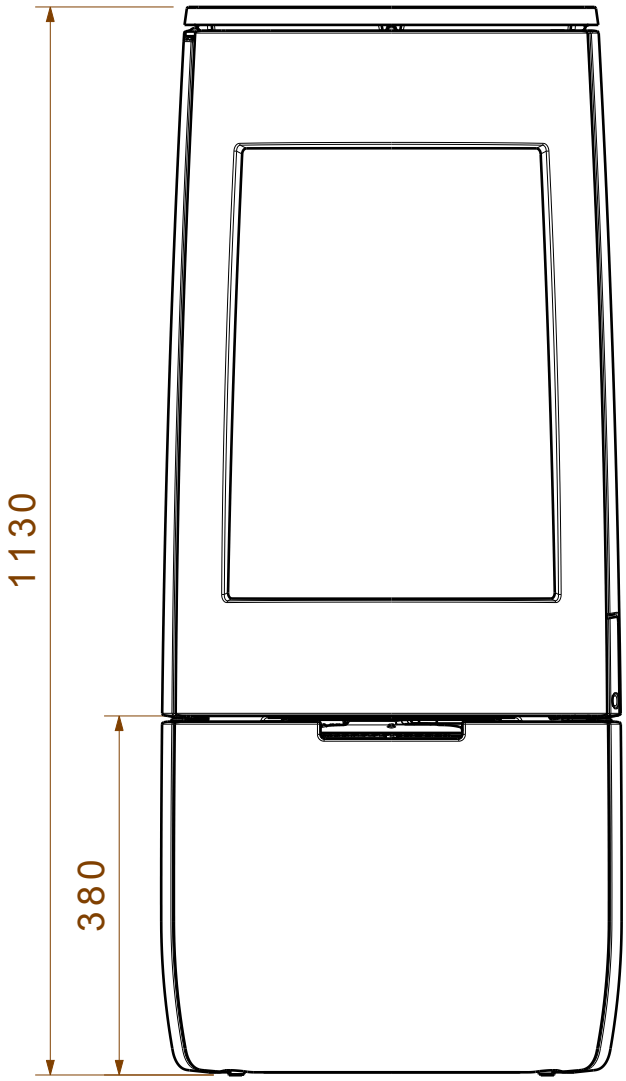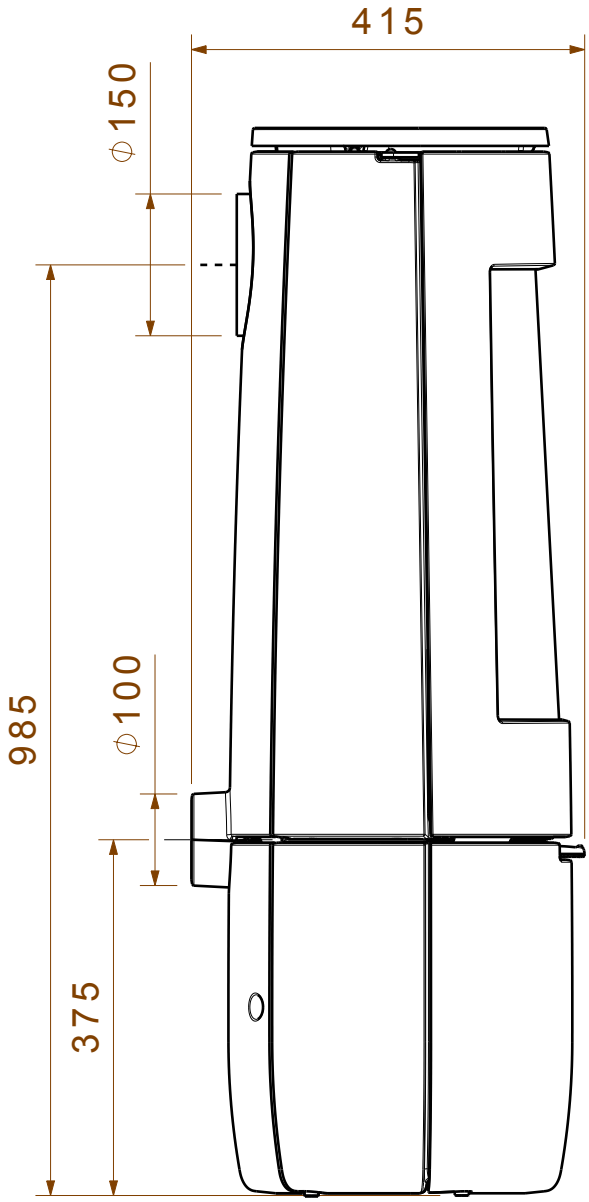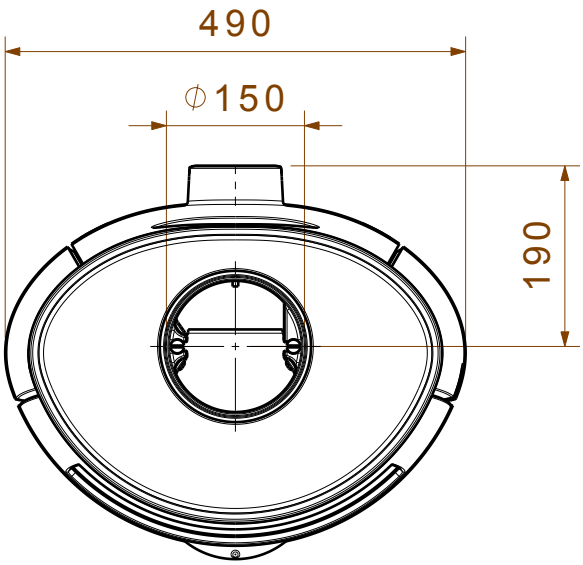Bold 400